Téléchargez gratuitement vos épreuves sur www.mongosukulu.com - Documentation, forum, téléchargement, partage

REPUBLIQUE DU CAMEROUN
Paix - Travail patrie
MINETFOP OBC

BREVET DE [illegible]
Session 2004
Spécialité : M.EB
Durée : 2 heures
Coefficient : 3
Epreuve écrite

GESTION DE LA PRODUCTION

DOCUMENTS AUTORISES
Aucun document en dehors de ceux remis aux candidats par les examinateurs n'est autorisé.
N.B : Avant de commencer à traiter le sujet, vérifier qu'il comporte les pages 1 / 3 à 3 / 3.

1 – Définir les expressions suivantes : (6pts)
a – Entreprise industrielle, b – Frais généraux,
c – Seuil de rentabilité, d – Echéancier.

2 – Etablir en vous référant à l'échéance la différence entre la planification à long terme et la planification à court terme. (4,5pts)

3 – Donner le rôle des documents techniques suivants et préciser à quel(s) types de fabrication chacun de ces documents est adapté : (6pts)
a – Nomenclature,
b – Fiche suiveuse,
c – Gamme d'usinage.

4 – Les taxes :
a – Indiquer le destinataire de la TVA. (3pts)
b – Donner le taux officiel de TVA applicable aux ouvrages d'ameublement produits par un artisan ou une PME. (3pts)

5 - Au cours du corroyage des pièces à la raboteuse, vous faites le constat suivant :
- ondes importantes et irrégulières,
- éclats,
- traces de brûlage (carbonisation). (6pts)

Déterminer, sous forme de tableau, les origines et les solutions de remédiation à ces situations.

CONSTATS	ORIGINES/ CAUSES	SOLUTIONS
Ondes importantes et irrégulières		
Eclats		
Traces de brûlage (carbonisation)		

N.B : Tableau à reproduire sur la feuille de composition et à compléter.

6 – Elaborer le devis descriptif destiné aux services Etudes/Méthodes de l'ouvrage en iroko dont la projection éclatée est fournie en annexe à la page 3 / 3. (9pts)

Téléchargez gratuitement vos épreuves sur www.mongosukulu.com - Documentation, forum, téléchargement, partage

Téléchargez gratuitement vos épreuves sur www.mongosukulu.com - Documentation, forum, téléchargement, partage

7 - Amortissement des équipements :

a - Donner le but de l'amortissement et indiquer son rôle économique. (3pts)

b - Pour une machine achetée le 1er janvier 2003 à un coût total de 7.000.000 francs CFA. Sa durée de vie est estimée à 8 ans, on vous demande de : (7,5pts)

- déterminer le taux d'amortissement,
- dresser son tableau d'amortissement.

8 - Le tableau ci-dessous représente l'évaluation des activités et leurs durées d'un projet de fabrication d'ouvrages de menuiserie. (12pts)

OPERATIONS	DUREE (jours)	TACHES PRECEDENTES	NOMBRE D'OUVRIERS
A	5	/	5
B	3	A	3
C	6	B	6
D	4	C	4
E	3	A	5
F	5	E	7
G	2	A	3
H	4		4
I	3	E H	3
J	4	I	5
K	8	DFJ	4

On vous demande d'élaborer au choix le graphe PERT ou GANTT de ce travail :

a – Construire le réseau PERT correspondant, matérialiser le chemin critique et calculer sa durée en jour.

b – Tracer le graphique GANTT de ce travail, déterminer la période au cours de laquelle il y aura plus d'ouvriers et celle pendant laquelle les activités seront plus intenses, en sachant que le projet va débuter le lundi 19 juin 03.

(N.B : Le candidat traitera au choix la question a ou la question b)

Téléchargez gratuitement vos épreuves sur www.mongosukulu.com - Documentation, forum, téléchargement, partage

Téléchargez gratuitement vos épreuves sur www.mongosukulu.com - Documentation, forum, téléchargement, partage

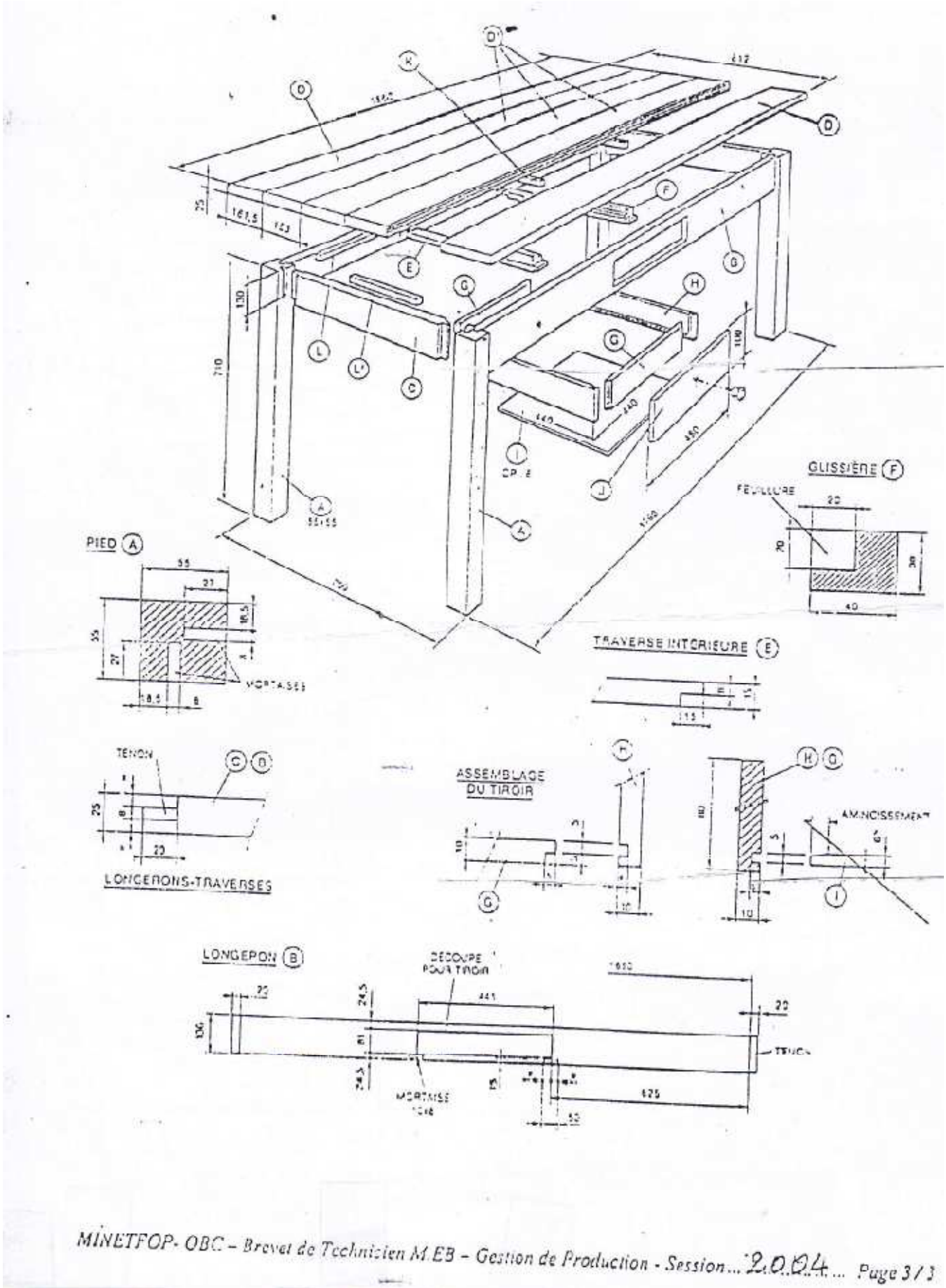

Téléchargez gratuitement vos épreuves sur www.mongosukulu.com - Documentation, forum, téléchargement, partage